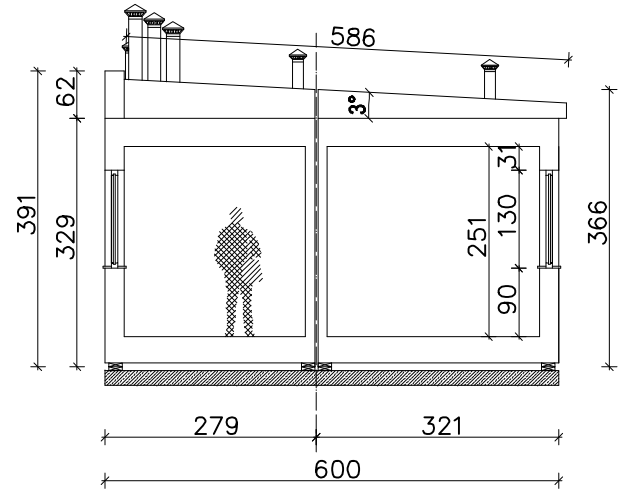

min. pow. lokali mieszkalnych - 144,00m²
min. pow. pomieszczeń technicznych - 8,80m²

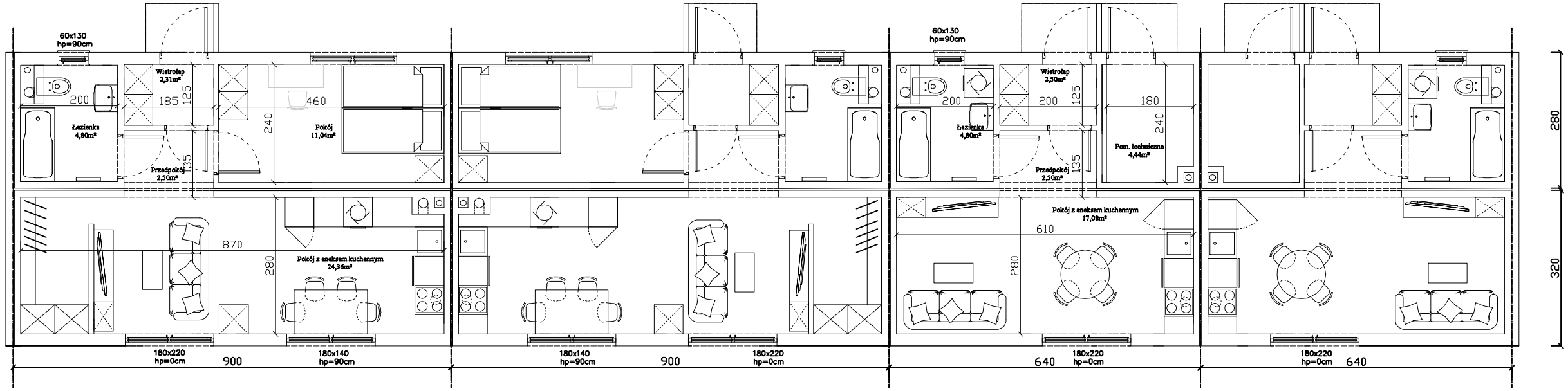

Lok. nr 1
45,01m²

Lok. nr 2
45,01m²

Lok. nr 3
27,08m²

Lok. nr 4
27,08m²